Messzwischenplatte

Cetop 05 - NG10

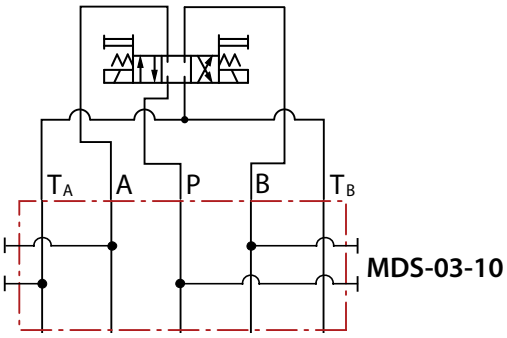

Bestell-Nr.	Bezeichnung	Messanschlüsse	Max. Arbeitsdruck
262Y-070-01100	MDS-03-10	P, A, B, Ta	350bar

MDS-03-10/1090

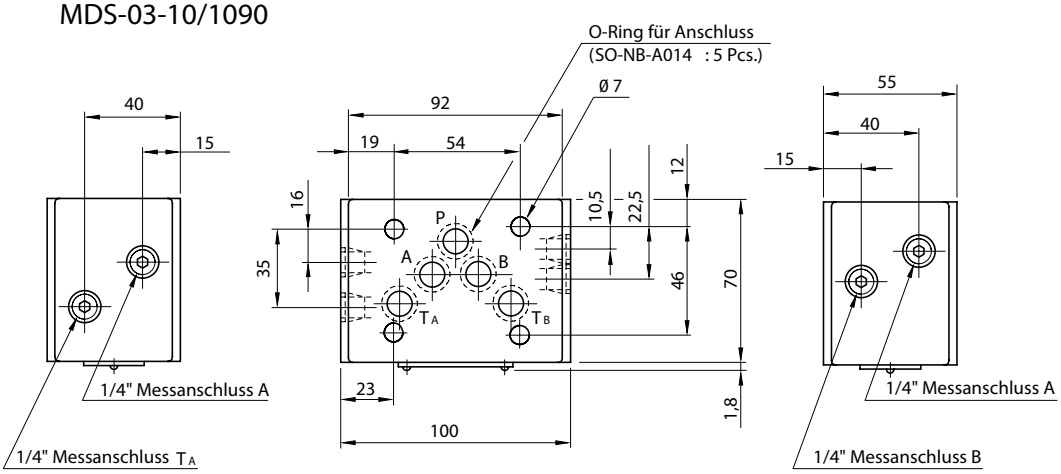

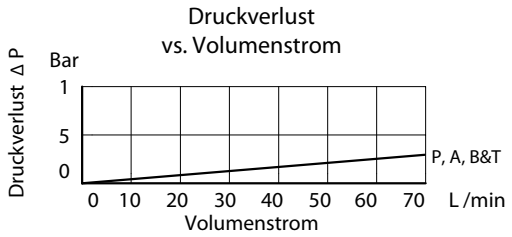

Die Inhalte der Seiten wurden mit größter Sorgfalt erstellt. Für die Richtigkeit, Vollständigkeit und Aktualität der Inhalte können wir jedoch keine Gewähr übernehmen.
Nachdruck bzw. Kopie, auch auszugsweise, der Inhalte, Grafiken und Fotos ist ohne ausdrückliche Zustimmung der Geschäftsführung unzulässig.
Die angegebenen technischen Daten und Abmessungen sind nicht bindend. Wir behalten uns das Recht vor, jederzeit und ohne Ankündigung, Änderungen vorzunehmen.